CBMF

中 国 建 筑 材 料 协 会 标 准

CBMF —XXXX

卫浴配件

Accessory of bathroom

（征求意见稿）

XXXX－XX－XX 发布 XXXX－XX－XX 实施

中 国 建 筑 材 料 联 合 会
中 国 建 筑 卫 生 陶 瓷 协 会 发布

目 次

前言 III
1 范围 1
2 规范性引用文件 1
3 术语和定义 1
4 要求 2
5 试验方法 5
6 检验规则 12
7 标志、包装、运输、贮存 12

前　言

本标准是首次制定。
本标准附录×为×××附录、附录×为×××附录。
本标准由中国建筑卫生陶瓷协会提出。
本标准由中国建筑材料联合会归口。
本标准主要起草单位：××××××、××××××、……。
本标准参加起草单位：××××××、××××××、……。
本标准主要起草人：×××、×××、…… 。
本标准由中国建筑卫生陶瓷协会负责具体技术内容的解释。

卫浴配件

1 范围

本标准规定了卫生间配件的术语和定义、要求、试验方法、检验规则、标志、包装、运输和贮存。

本标准适用于使用在卫生间内的浴巾架、毛巾杆、毛巾环、肥皂盒、手纸架、衣帽钩、杯架、浴缸拉手、浴帘杆等，卫生间内其他卫浴五金产品也可参照使用。

2 规范性引用文件

下列文件对于本文件的应用是必不可少的。凡是注日期的引用文件，仅所注日期的版本适用于本文件。凡是不注日期的引用文件，其最新版本（包括所有的修改单）适用于本文件。

GB/T 1720 漆膜附着力测定法
GB/T 1732 漆膜耐冲击性测定法
GB/T 1764 漆膜厚度测定法
GB/T 2828.1 计数抽样检验程序第1 部分:按接收质量限CAQL) 检索的逐批检验抽样计划
GB/T 2829 周期检验计数抽样程序及表(适用于对过程稳定性的检验)
GB/T 5270 -2005 金属基体上的金属覆盖层 电沉积和化学沉积层 附着强度试验方法评述
GB/T 6461-2002 金属基体上金属和其它无机覆盖层 经腐蚀试验后的试样和试件的评级(ISO 10289:1999,IDT)
GB/T 9286 色漆和清漆漆膜的划格试验
GB/T 10125-2012 人造气氛腐蚀试验 盐雾试验（eqv ISO 9227:2006）
GB/T 20810 卫生纸（含卫生纸原纸）

3 术语和定义

3.1

浴巾架 bath towel holder
在卫生间内用于悬挂或放置浴巾的架子。

3.2

毛巾杆 towel bar
在卫生间内用于悬挂毛巾的杆。

3.3

毛巾环　towel ring
用于悬挂毛巾的环状支架。

3.4

皂盒　soap dishs
用于放置肥皂的盘或盒。

3.5

手纸架　paper holder
用于放置卫生纸的架子。

3.6

衣帽钩　robe hook
用于悬挂衣帽的钩子。

3.7

杯架　tumbler holder
用于放置如漱口杯等杯子的架子。

3.8

浴缸拉手 bathtub handle
用于保持身体平衡或帮助从浴缸中起身的把手。

3.9

浴帘杆　shower curtain bar
用于悬挂浴帘的支撑杆。

3.10

镜夹　mirror clip
用于固定和安装镜子的装置。

3.11

便刷架　toilet brush holders
用于放置便器刷子的架子。

4　要求

4.1　通用要求

4.1.1　产品应附有安装说明书，并配有产品外形尺寸，产品外形尺寸极限偏差应符合表 1 的规定。使用螺栓安装的产品应在配有墙体打孔尺寸示意图，以方便安装。

表 1　　单位为毫米

尺寸长度	＜100	100~499	500~1000	＞1000
极限偏差	±0.5	±0.8	±1.5	±2

4.1.2　产品应完整、光洁，安装后外露表面不得有飞边、毛刺、缩痕、翘曲、熔接痕等缺陷。
4.1.3　直杆件应挺直，不应有明显弯曲。
4.1.4　涂、镀层表面光亮、色泽均匀，不应有脱皮、气泡、露底、龟裂及烧焦等缺陷。
4.1.5　产品所需零配件齐全。

4.1.6　涂、镀层附着强度

4.1.6.1　涂层附着强度按 5.1.3.1 进行划格试验，应达到 1 级要求。
4.1.6.2　金属基体镀层附着强度按 5.1.3.2 进行试验热震试验后，表面应无裂纹、起皮或脱落现象。
4.1.6.3　塑料基体镀层附着强度按 5.1.3.3 进行试验后，表面应无裂纹、水泡、疏松。

4.1.7　涂层抗冲击

涂层在承受4.9N•m冲击时，涂层无碎裂。

4.1.8　镀层表面耐腐蚀性

镀层表面耐腐蚀性能按照5.1.3.6进行酸性盐雾试验后，应不低于GB/T 6461-2002标准中外观评级（RA）10级的要求。

4.2　浴帘杆要求

产品在安装状态下，承受5kg静载荷60s,卸载后变形量不大于被测杆件总长的0.8%，且各组件无松动，能正常使用。

4.3　浴缸拉手要求

产品在安装状态下，承受150kg静载荷60s,卸载后变形量不大于被测杆件总长的0.8%，且各组件无松动，能正常使用。

4.4　毛巾杆要求

4.4.1　产品在安装状态下，承受 5kg 静载荷 60s,卸载后变形量不大于被测杆件总长的 0.8%，且各组件无松动，能正常使用。
4.4.2　产品在安装状态下，承受 5kg 静载荷，产品变形量不大于 10mm。
4.4.3　产品在安装状态下，承受 25kg 静载荷，保持 5s，产品应无断裂。
4.4.4　产品在安装状态下，产品直杆中心承受由上方 300mm 处自然掉落的 2.5kg 塑料盒冲击后，产品无任何损伤。

4.5　浴巾架要求

4.5.1　产品在安装状态下，承受 6kg 静载荷，保持 60s，变形量不大于被测杆件总长的 0.8%，且各组件无松动，能正常使用。
4.5.2　产品在安装状态下，承受 6kg 静载荷，产品变形量不大于 10mm。

4.5.3 产品在安装状态下，承受 25kg 静载荷，保持 5s，产品应无断裂。
4.5.4 产品在安装状态下，产品直杆中心承受由上方 300mm 处自然掉落的 2.5kg 塑料盒冲击后，产品无任何损伤。

4.6 毛巾环要求

4.6.1 产品的活动部件无卡阻。
4.6.2 产品在安装状态下，承受 4kg 静载荷，保持 60s，产品应无变形；活动部件无卡阻。
4.6.3 产品在安装状态下，承受 25kg 静载荷，保持 5s，产品应无断裂。
4.6.4 产品在安装状态下，环承受 4kg 的横向拉力，保持 60s，产品应无损坏，活动部件无卡阻。
4.6.5 产品在安装状态下，环承受 12kg 的旋转拉力，保持 60s，产品应无破裂、脱落。

4.7 皂盒要求

4.7.1 皂盒内腔底部应有凸筋或漏水孔，漏水孔应能将皂盒内残余水排净。
4.7.2 墙装式皂盒在安装状态下，承受 5kg 的静载荷 60s 卸载后，产品无任何可见变形。
4.7.3 墙装式皂盒在安装状态下，支架中心承受由上方 300mm 处自然掉落的 2.5kg 塑料盒冲击后，产品无任何损伤；支架与皂盒分体式产品，在冲击后不分离。

4.8 手纸架要求

4.8.1 安装手纸的相关部件应拆装方便、牢固。
4.8.2 整卷手纸安装后，转动无卡阻、撕裂手纸时整卷手纸不得掉落。撕裂手纸后，整卷手纸应能正常转动，不影响使用。
4.8.3 墙装式手纸架在安装状态下，产品中心承受由上方 300mm 处自然掉落的 2.5kg 塑料盒冲击后，产品无任何损伤；分体式产品，在冲击后不分离。

4.9 挂钩要求

4.9.1 单钩产品承受 5kg 静载荷 60s 后，挂钩应无掉落。且各组件无松动，能正常使用。
4.9.2 多钩产品承受 5kg 静载荷 60s 后，挂钩不应转动，组件无松动，挂件无脱落。
4.9.3 挂钩承受 15kg 的横向及向上的拉力 60s 后，产品应无变形。
4.9.4 挂钩承受 25kg 的静载荷 5s 后，产品应无断裂。

4.10 镜夹要求

4.10.1 产品承受 2kg 静载荷 60s 后，镜子应无掉落。

4.11 便刷要求

4.11.1 便刷杆承受 20N•m 扭矩后，应无断裂。
4.11.2 便刷刷毛平整、光滑，不得有脱落现象。对一束刷毛施加 10N 的拉力，刷毛不得脱落。
4.11.3 墙装式便刷架，在离墙面支撑最大力臂处，施加 3kg 静载荷 60s，卸载后支架应无变形、无损坏。

4.12 杯架要求

4.12.1 单杯架承受 3kg 静载荷 60s 后，产品各组件无松动，能正常使用。
4.12.2 多杯架中单边杯架承受 3kg 静载荷 60s 后，杯架整体不应转动，组件不应松动。
4.12.3 产品承受 25kg 的静载荷 5s 后，产品应无断裂及永久变形。

4.13 化妆架要求

4.13.1 产品在安装状态下，产品边缘承受 4.5kg 静载荷，产品不应有超过 3° 的倾斜。
4.13.2 产品在安装状态下，承受 15kg 静载荷 60s，卸载后各组件无松动、无明显的变形，能正常使用。

5 试验方法

5.1 通用要求试验

5.1.1 产品包装内安装说明书印刷清晰完整。安装说明书进行安装应无任何问题。按照包装内所配备的打孔示意图进行打孔后，能够正常安装产品。产品尺寸对照产品说明书给出的尺寸用钢尺或钢卷尺测量。
5.1.2 产品的外观检查，应在自然光或光照度不低于 300 lx（相当于 40W 日光灯）的近似自然光下，相距 500mm 的条件下目测进行。

5.1.3 涂、镀层附着强度

5.1.3.1 涂层附着强度试验

按照 GB/T 9286 规定的方法在产品上较平整的表面进行划格试验并分级。

5.1.3.2 金属基体镀层附着强度

按照 GB/T 5270 的规定进行热震试验，试验后观察镀层表面。

5.1.3.3 塑料基体镀层附着强度试验

试验介质为空气，先将样品置入（70±2）℃的环境中，保持30min，取出，在（15^{+5}_{0}）℃ 下保持15min，再放入（-30^{+5}_{0}）℃的环境中，保持30min，取出，在（15^{+5}_{0}）℃保持15min，以上过程为一个周期，连续进行五个周期后，检查镀层表面。
5.1.3.4 涂层厚度按 GB/T 1764 中磁性测厚仪法进行测试。
5.1.3.5 涂层耐冲击性按 GB/T 1732 的规定进行测试。

5.1.3.6 镀层表面耐腐蚀性能

按GB/T 10125-2012进行48小时乙酸盐雾试验，结果按GB/T 6461-2002标准进行评级。

5.2 变形量的试验

5.2.1 浴帘杆、浴缸拉手和毛巾杆、浴巾架的测定

将产品按水平使用状态安装，在直杆中间位置上挂上帆布吊带（图1），下面分别用精度为5等的5kg、150kg、6kg砝码吊挂，保持60s±5s卸载后。用百分表检测该位置的变形量。多杆型产品应每个杆都分别进行试验。

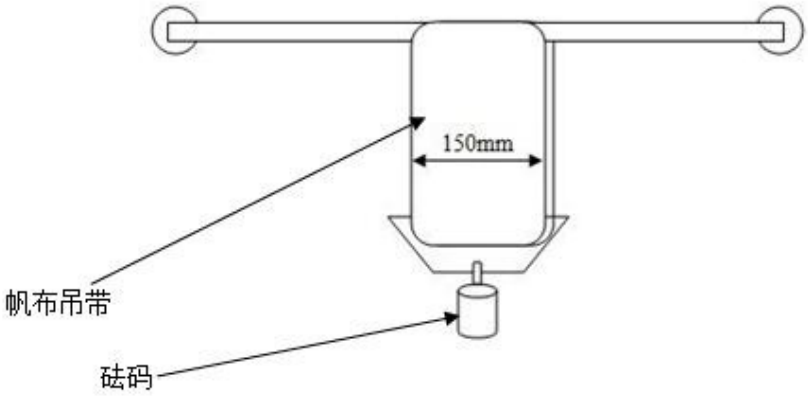

图1

5.3　毛巾环的测定方法

5.3.1　将产品按水平使用状态安装，在产品底部中间位置上挂上帆布吊带（图 2），下面分别用精度为 5 等的 4kg、砝码吊挂，保持 60s±5s 卸载后，用百分表检测该位置的变形量。

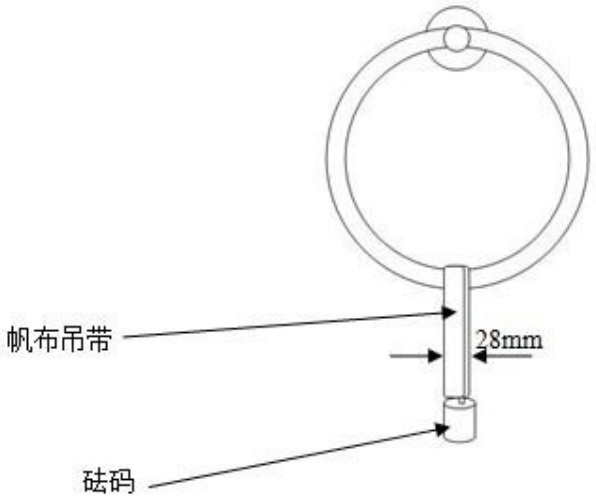

图 2

5.3.2　毛巾环横向拉力试验

将产品按水平使用状态安装，在产品环中间位置上挂上帆布吊带（图3），用弹簧拉力器拉住吊带施加4kg的横向拉力，保持60s±5s。

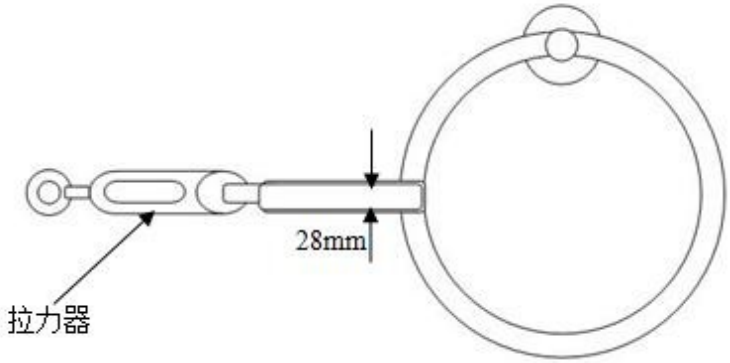

图3

5.3.3　毛巾环旋转力试验

将产品按水平使用状态安装，在产品环中间位置上安装固定件（图4），将精度为5等的12kg砝码吊挂，保持60s±5s。

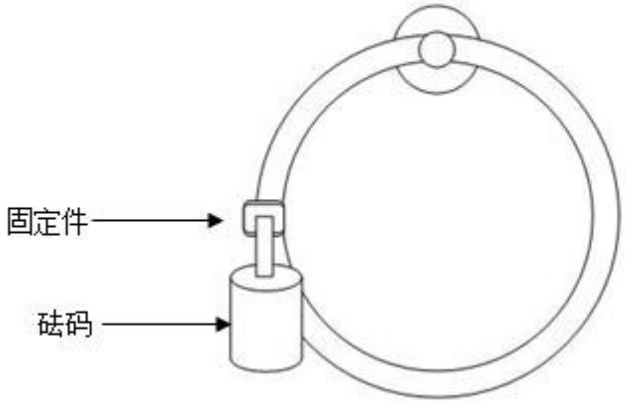

图4

5.4　皂盒的测定方法

5.4.1　漏水孔排水试验

将带有漏水孔的皂盒注满水，观察注入的水是否能够从漏水孔全部排净。

5.4.2　墙装式皂盒按水平使用状态安装，在皂盒的中间位置放置用软布包好的质量不超过 0.5kg 的木板在皂盒盘内（图 5），在其上面放置精度为 5 等的 5kg 的砝码，保持 60s±5s。

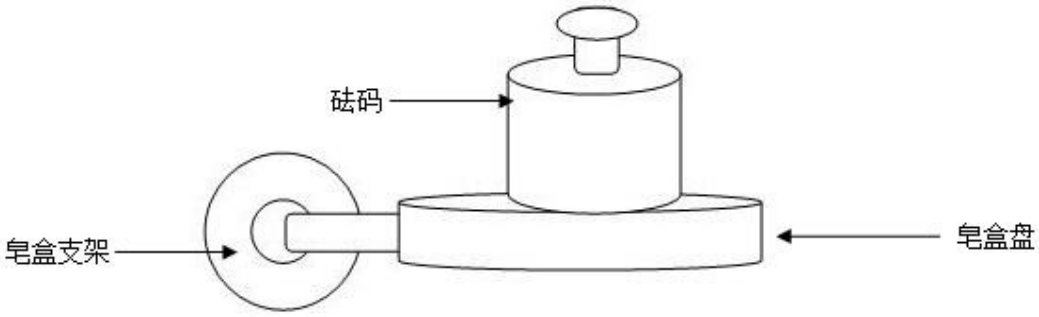

图 5

5.5　挂钩的测定方法

5.5.1　单衣钩的测定

将产品按使用状态安装，在单衣钩的工作位置上挂上布吊带（图6），下面用精度为5等的5kg的砝码吊挂，保持60s±5s。

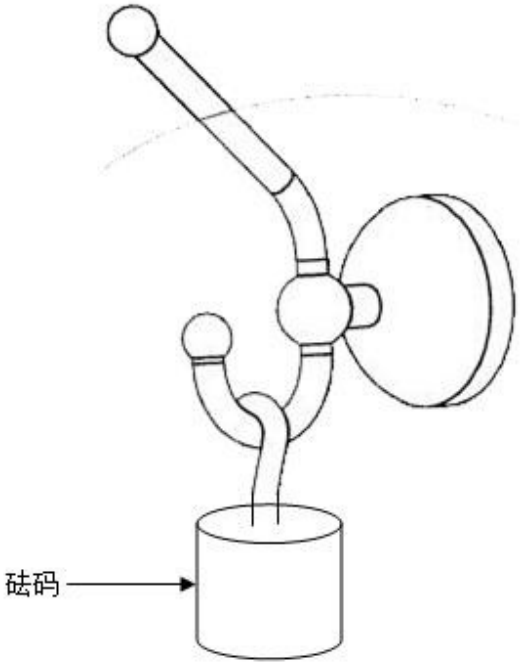

图6

5.5.2　多衣钩的测定

将产品按使用状态安装，在多衣钩的一个单钩的工作位置上挂上布吊带（图7），下面用精度为5等的5kg的砝码吊挂，保持60s±5s。

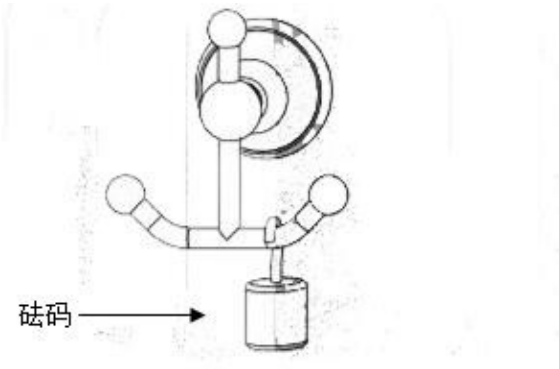

图7

5.5.3　挂钩横向、向上拉力试验

将产品按使用状态安装，在衣钩的工作位置上施加横向及向上5kg的拉力（图8），保持60s±5s。

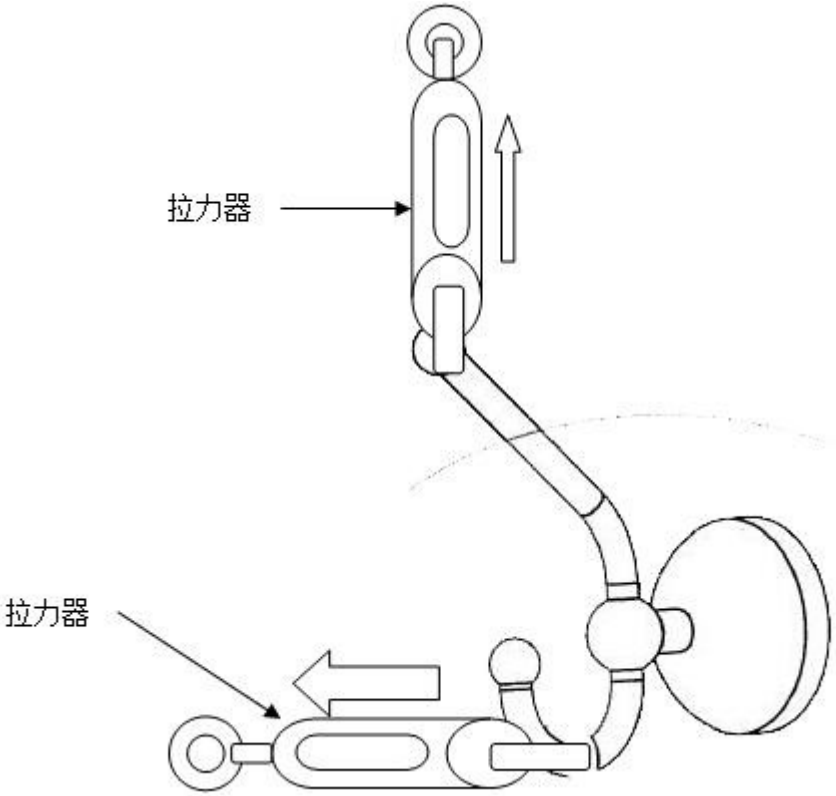

图8

5.6　镜夹的测定

将产品按使用状态安装，在镜子上端中间位置挂上帆布吊带，下面用精度为5等的2kg的砝码吊挂，（图9）保持60s±5s。

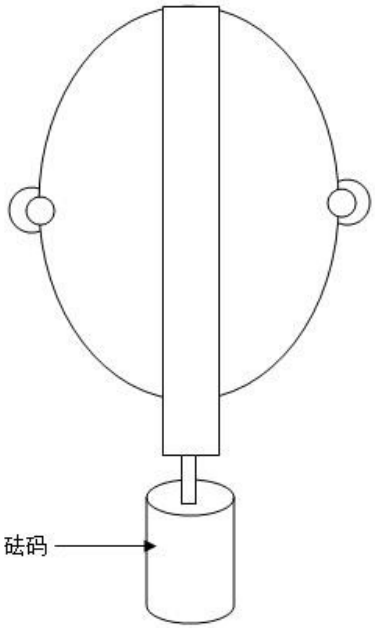

图9

5.7 便刷要求

5.7.1 固定刷头，在便刷杆端部施加 20N•m 扭矩。

5.7.2 固定刷毛，用夹子加紧一束刷毛，用弹簧拉力秤拉动架子，作用力为 10N。

5.7.3 墙装式便刷架，产品按使用状态安装，在离墙面支撑最大力臂处挂上帆布吊带（图 10），下面用精度为 5 等的 3kg 的砝码吊挂，保持 60s±5s。

图 10

5.8 杯架的测定

5.8.1 单杯架的测定

将产品按使用状态安装，在杯架外侧用精度为5等的3kg的砝码吊挂（图11），保持60s±5s。

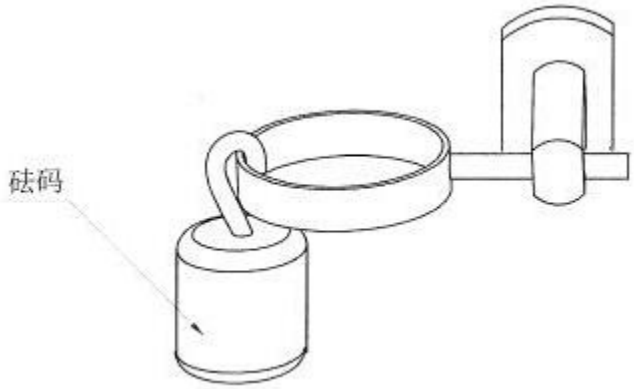

图 11

5.8.2　多杯架的测定

将产品按使用状态安装，在每个杯架上依次用精度为5等的3kg的砝码吊挂，保持60s±5s。

5.9　化妆架的测定方法

5.9.1　化妆架倾斜测定

将产品按使用状态安装，在化妆架外侧用精度为 5 等的 4.5kg 的砝码吊挂（图 12），用百分表进行测量。

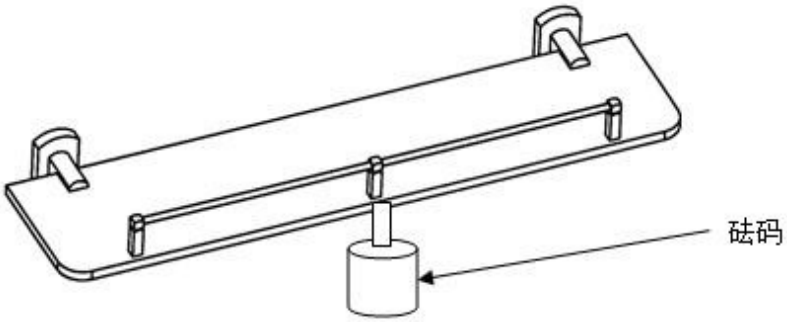

图12

5.9.2　化妆架承载测定

将产品按使用状态安装，在化妆架上放置精度为 5 等的 15kg 的砝码（图 13），保持 60s±5s。

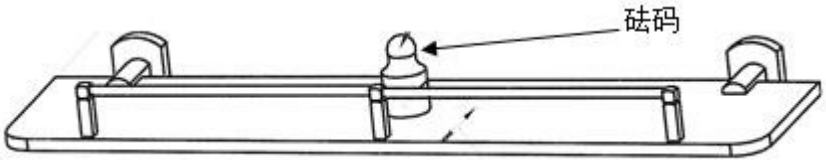

图 13

5.10 安装质量的试验

5.10.1 将毛巾环按使用状态安装，用肉眼和手感检查运动部件的卡阻现象。
5.10.2 将皂盒按使用状态安装，用肉眼检查检测内腔底部的凸筋或漏水孔。
5.10.3 将手纸架按使用状态安装，整筒卫生纸安装在手纸架内，把手纸连续拉出撕断十次，目测结果。卫生纸应符合 GB/T 20810《卫生纸（含卫生纸原纸）》规定的合格品以上的要求。

5.11 塑料盒跌落冲击试验

将产品按使用状态安装，在产品安装位置中心上方 300mm±2mm 出放置一个约为 25cm×17cm×9cm 的塑料盒，内装 2.5kg±0.1kg 的自来水，密封后使塑料盒自然跌落到产品上。

5.12 毛巾杆、浴巾架、毛巾环、挂钩断裂试验的测定

产品按使用状态安装，在测定变形量位置上用精度为5等的25kg的砝码吊挂，保持5s±1s。

5.13 毛巾杆、浴巾架载荷变形量的测定

产品按使用状态安装，在测定变形量位置上分别用用精度为 5 等的 5kg、6kg 的砝码吊挂，用百分表测量变形量。

6 检验规则

6.1 检验分类

6.1.1 产品应经制造厂检验合格后，方能出厂。
6.1.2 产品检验分出厂检验和型式检验。

6.2 出厂检验

出厂检验中项目按GB/T2828.1的规定进行，采用特殊检查水平S-2，一次抽样方案。其出厂检验项目、不合格类别、接收质量限（AQL）按表2进行。

表2

不合格类别	检验项目	要求	试验方法	接收质量限（AQL）
A	毛巾环活动部件无卡阻	4.6.1	5.1.2	2.5
	皂盒漏水孔排水性	4.7.1	5.4.1	
	手纸架安装要求	4.8.2	5.10.3	
B	产品包装完整性	4.1.1	5.1.1	6.5
	产品外形极限偏差	4.1.1		
	产品外形完整性	4.1.2	5.1.2	
	涂镀层表面要求	4.1.4		
	直杆件要求	4.1.3		

6.3 型式检验

6.3.1 检验项目

型式检验的样品在提交的出厂检验合格批中抽取，其项目包括标准第4章要求的全部项目。

6.3.2 检验条件

有下列情况之一时应进行型式试验：

a) 新产品试制、定型、鉴定时；
b) 正式生产后，当产品在设计、工艺、材料发生较大变化，可能影响产品的性能时；
c) 停产半年以上恢复生产时；
d) 出厂检验结果与上次型式检验结果有较大差异时；
e) 正常生产时，每年至少进行一次。

6.3.3 组批

以同类别、同品种、同型号的产品每50件～500件为一批，不足50件以一批计。

6.3.4 抽样及判定

型式检验的样本在提交的合格批中抽取，抽样及判定按表3的规定进行。经检验所有项目均合格时，则判定该批产品为合格；凡有一项或一项以上不合格，则判定该批产品不合格。

表3

检验项目	条款号	不合格类别	样品数量（个）/（合格判定数，不合格判定数）
通用要求	4.1	B	1/（0，1）
涂、镀层附着强度	4.1.6		1/（0，1）
涂层抗冲击	4.1.7	A	1/（0，1）
镀层表面耐腐蚀性能	4.1.8		1/（0，1）
浴帘杆要求	4.2		1/（0，1）
毛巾杆要求	4.3		1/（0，1）
浴巾架要求	4.5		1/（0，1）
毛巾环要求	4.6		1/（0，1）
皂盒要求	4.7		1/（0，1）
手纸架要求	4.8		1/（0，1）
挂钩要求	4.9		1/（0，1）
镜架要求	4.10		1/（0，1）
便刷要求	4.11		1/（0，1）
杯架要求	4.12		1/（0，1）
化妆架要求	4.13		1/（0，1）

6.3.5 检验程序

型式检验的最小样品数为3个，样品应按照表4的程序测试。

程 序	样品 1	样品 2	样品 3
1	通用要求	涂层抗冲击	浴帘杆要求
2	涂层附着强度	镀层表面耐腐蚀性能	毛巾杆要求
3	——		浴巾架要求
4	——	——	毛巾环要求
5	——	——	皂盒要求
6	——	——	手纸架要求
7	——	——	挂钩要求
8	——	——	镜架要求
9	——	——	便刷要求
10	——	——	杯架要求
11	——	——	化妆架要求

6.4 检验条件

有下列情况之一时应进行型式试验：

f） 新产品试制、定型、鉴定时；

g） 正式生产后，当产品在设计、工艺、材料发生较大变化，可能影响产品的性能时；

h） 停产半年以上恢复生产时；

i） 出厂检验结果与上次型式检验结果有较大差异时；

j） 正常生产时，每年至少进行一次。

7 标志、包装、运输、贮存

7.1 标志

产品上应有明显清晰、不易涂改的注册商标。

7.2 包装

产品包装应标明产品名称、产品型号、商标、制造厂名称和厂址及采用的标准号。包装内应附有产品合格证和安装使用说明书，如有附件和备件，应有装箱清单。产品合格证应包含产品名称、商标或制造厂名称、检验员代号、生产日期。每套产品应分别包装，避免产品之间发生碰撞。

7.3 运输

产品在运输过程中应避免冲击、挤压、雨淋、受潮及化学品的腐蚀。

7.4 贮存

产品应贮存在通风良好、干燥的室内，不应与酸、碱等有腐蚀性的物品共贮。